1 Инструкция пользователя

До установки.

Примечание:

1. Биометрический замок L100II является оборудованием с высокой степенью безопасности в управлении доступом; В комплекте три ключа (на случай неожиданной разрядки батареек), которые следует обязательно сохранить в безопасном месте.
2. Питается биометрический замок от 4 щелочных батареек AAA. Нещелочные и аккумуляторные батарейки не рекомендуются.
3. По умолчанию L100II не имеет никаких записей по отпечаткам пальцев и идентификации.

Конструкция.

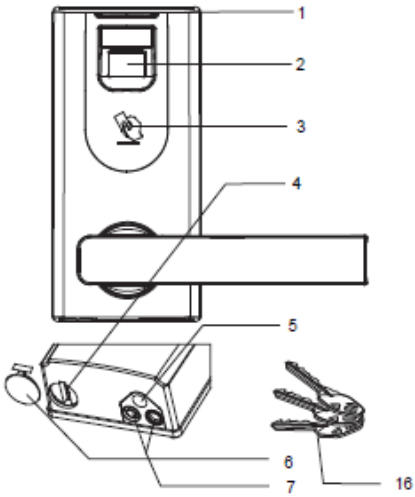

1. Индикатор состояния
2. Сенсор отпечатков пальцев
3. Область регистрации бесконтактных карт
4. Замочная скважина для мех. ключа
5. Кнопка перезагрузки
6. Резиновая крышка клавиатуры
7. 9В аварийное питание
8. Защитная крышка отсека для батареек
9. Область установки батареек
10. Кнопка добавления
11. Кнопка удаления
12. Дисплей
13. Кнопка подтверждения
14. Кнопка отмены/ корректировки
15. Разъем для mini-USB
16. Механический ключ

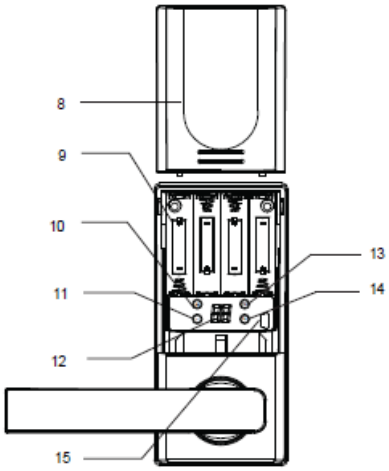

Операции.

Администратор - сотрудник компании, с правами администратора по операциям на устройстве. Может быть добавлено до 4 администраторов, их ID будет 96-99.

Обычный пользователь - сотрудник, который получает доступ к открытию биометрического замка.

Типы символов на дисплее и их значение:

"--" - статус активности;
"Ad" - требуется идентификация администратора;
"Fp" - удалить пользователя, который приложит палец или бесконтактную карту;
"Al" - удалить всех пользователей;
"01" - "95" - ID диапазон для обычного пользователя. Возможных пользователей 95;
"96" - "99" - ID диапазон для администратора. Возможных администраторов 4;

Регистрация первого администратора.

© 2012 ООО ИНСОФТ

Первоначально, для настройки биометрического замка выполните действия, показанные на рисунке ниже.

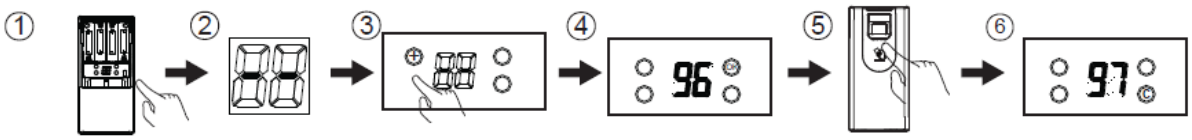

① снимите защитную крышку и нажмите любую клавишу, чтобы устройство было в активном режиме

② дисплей показывает "--"

③ нажмите и удерживайте 3 секунды кнопку "+"

④ выбираем ID администратора кнопками "+" и "-", далее нажимаем "OK", чтобы подтвердить (диапазон 96-99)

⑤ администратор прикладывает палец или бесконтактную карту на считыватель дважды

⑥ на дисплее высветится следующий ID после успешной регистрации, можно добавить ещё администратора или вернуться в режим ожидания удерживая кнопку "C"

Примечание: На один ID может быть зарегистрирован только один отпечаток пальцев или одна бесконтактная карта. После завершения регистрации сотрудника, старайтесь проверять успешность операции посредством открывания замка.

Регистрация другого администратора.

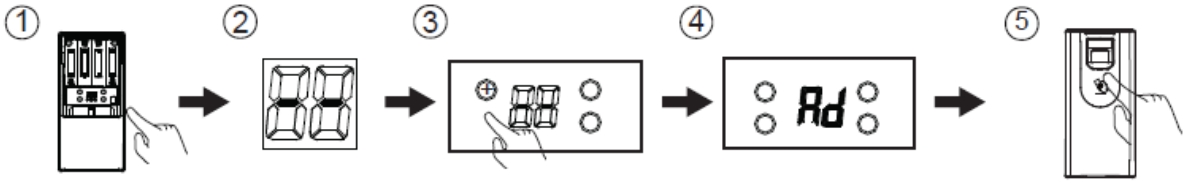

① снимите защитную крышку и нажмите любую клавишу, чтобы устройство было в активном режиме

② дисплей показывает "--"

③ нажмите и удерживайте 3 секунды кнопку "+"

④ на дисплее появится "Ad"

⑤ идентифицируйте администратора, чтобы войти в режим регистрации

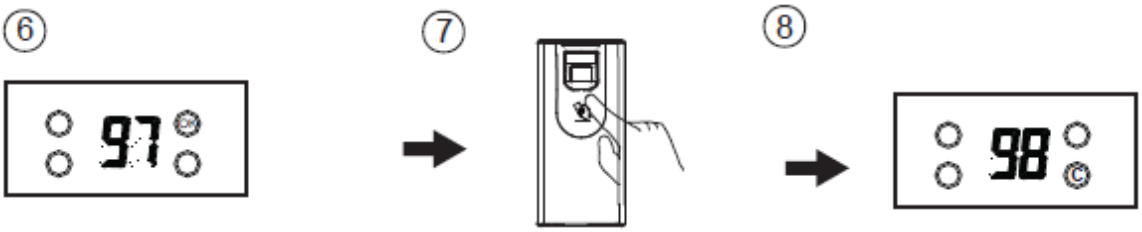

⑥ выбираем ID администратора кнопками "+" и "-", далее нажимаем "OK", чтобы подтвердить

⑦ администратор прикладывает палец или бесконтактную карту на считыватель дважды

⑧ на дисплее высветится следующий ID после успешной регистрации, можно добавить ещё администратора или вернуться в режим ожидания удерживая кнопку "C"

Примечание: На один ID может быть зарегистрирован только один отпечаток пальцев или одна бесконтактная карта. После завершения регистрации сотрудника, старайтесь проверять успешность операции посредством открывания замка.

Регистрация обычного пользователя.

© 2012 ООО ИНСОФТ

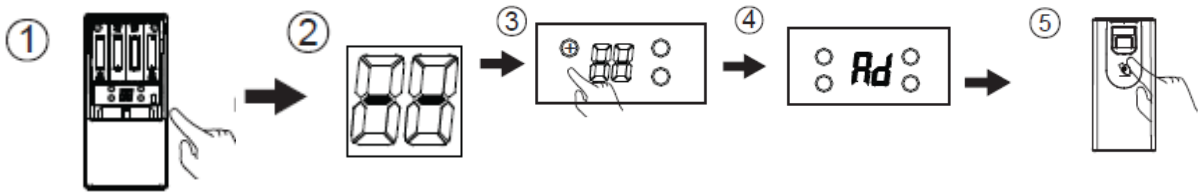

снимите защитную крышку и нажмите любую клавишу, чтобы устройство было в активном режиме

дисплей показывает " --"

нажмите кнопку "+"

на дисплее появится "Ad"

идентифицируйте администратора, чтобы войти в режим регистрации

выбираем ID пользователя кнопками "+" и "-", далее нажимаем "OK", чтобы подтвердить (диапазон 01-95)

пользователь прикладывает палец или бесконтактную карту на считыватель дважды

на дисплее высветится следующий ID после успешной регистрации, можно добавить ещё пользователя или вернуться в режим ожидания удерживая кнопку "C"

Удаление обычного пользователя.

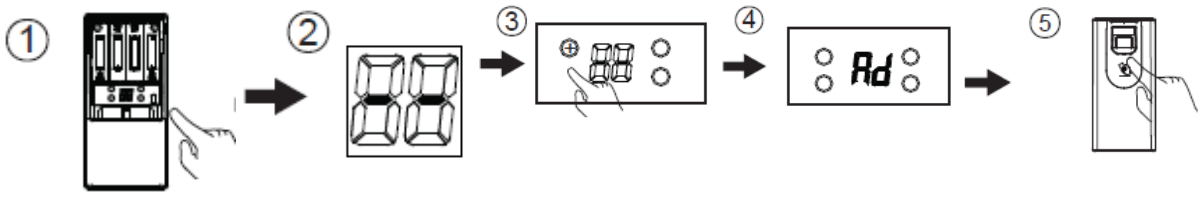

снимите защитную крышку и нажмите любую клавишу, чтобы устройство было в активном режиме

дисплей показывает " --"

нажмите кнопку "-"

на дисплее появится "Ad"

идентифицируйте администратора, чтобы войти в режим регистрации

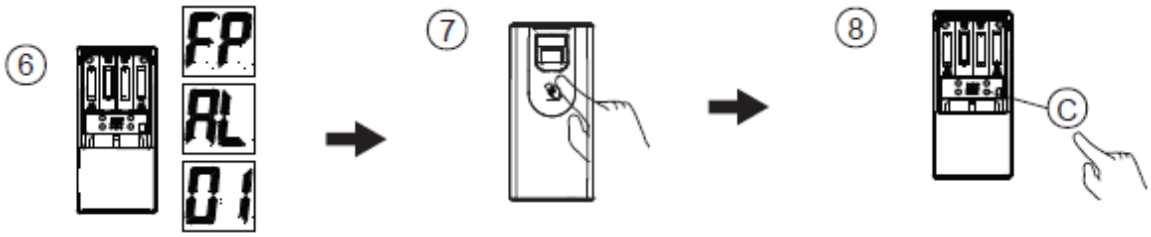

кнопками "+" и "-" выбираем один из пунктов: FP, AL или ID (01-95)

FP - удалить сотрудника, который приложит палец или бесконтактную карту; AL - удалит всех обычных пользователей: 01 - удалить пользователя по выбранному ID.

Нажмите "C" чтобы вернуть устройство в режим ожидания

Удаление администратора.

© 2012 ООО ИНСОФТ

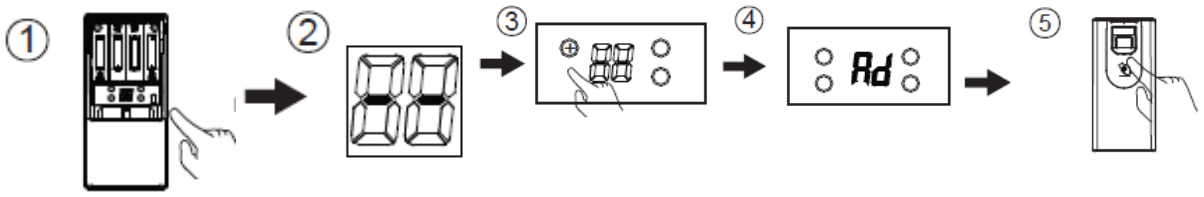

снимите защитную крышку и нажмите любую клавишу, чтобы устройство было в активном режиме

дисплей показывает " --"

нажмите и удерживайте 3 секунды кнопку "-"

на дисплее появится "Ad"

идентифицируйте администратора, чтобы войти в режим регистрации

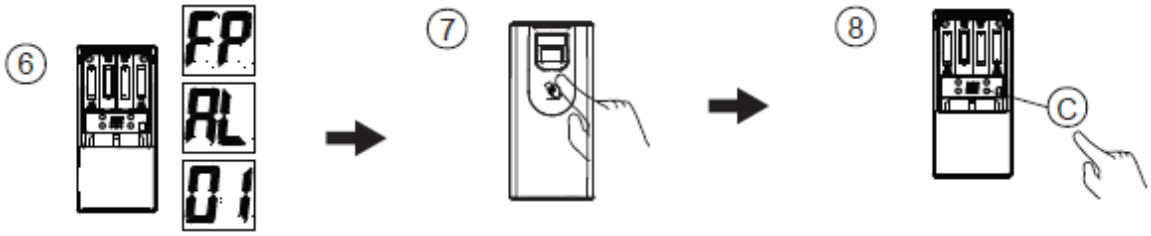

кнопками "+" и "-" выбираем один из пунктов: FP, AL или ID (96-99)

FP - удалить администратора, который приложит палец или бесконтактную карту; AL - удалит всех администраторов: 96 - удалить администратора по выбранному ID.

Нажмите "C" чтобы вернуть устройство в режим ожидания

Другие функции.

Режим открытых дверей - защелка не запирается,для включения данного режима нажмите "OK" после того, как любой пользователь откроет дверь;
Выйти из режима открытых дверей - защелка запирается, включить можно кнопкой "C";
Открыть доступ по бесконтактным картам - после открытия двери любым пользователем нажмите кнопку "+";
Не использовать бесконтактные карты - после открытия двери любым пользователем нажмите кнопку "-".

© 2012 ООО ИНСОФТ